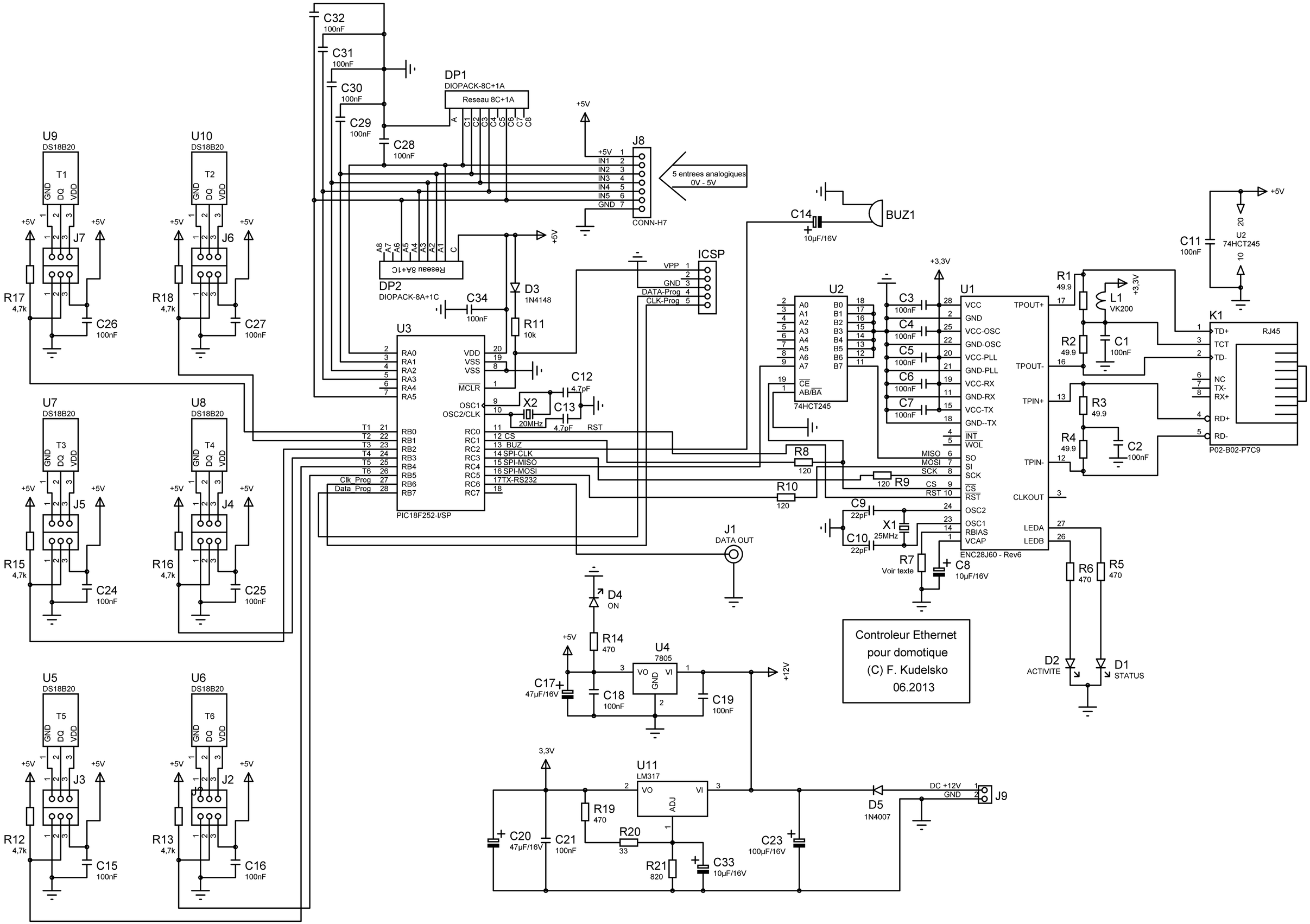
Controleur Ethernet
pour domotique
(C) F. Kudelsko
06.2013
U1
ENC28J60 - Rev6
U2
74HCT245
U3
PIC18F252-I/SP
U4
7805
U11
LM317
K1
RJ45
P02-B02-P7C9
DP1
DIOPACK-8C+1A
Reseau 8C+1A
DP2
DIOPACK-8A+1C
Reseau 8A+1C
J8
CONN-H7
5 entrees analogiques
0V - 5V
ICSP
BUZ1
J1
DATA OUT
J9
DC +12V
U9
U10
U7
U8
U5
U6
DS18B20
D1
STATUS
D2
ACTIVITE
D3
1N4148
D4
ON
D5
1N4007
L1
VK200
X1
25MHz
X2
20MHz
R7
Voir texte