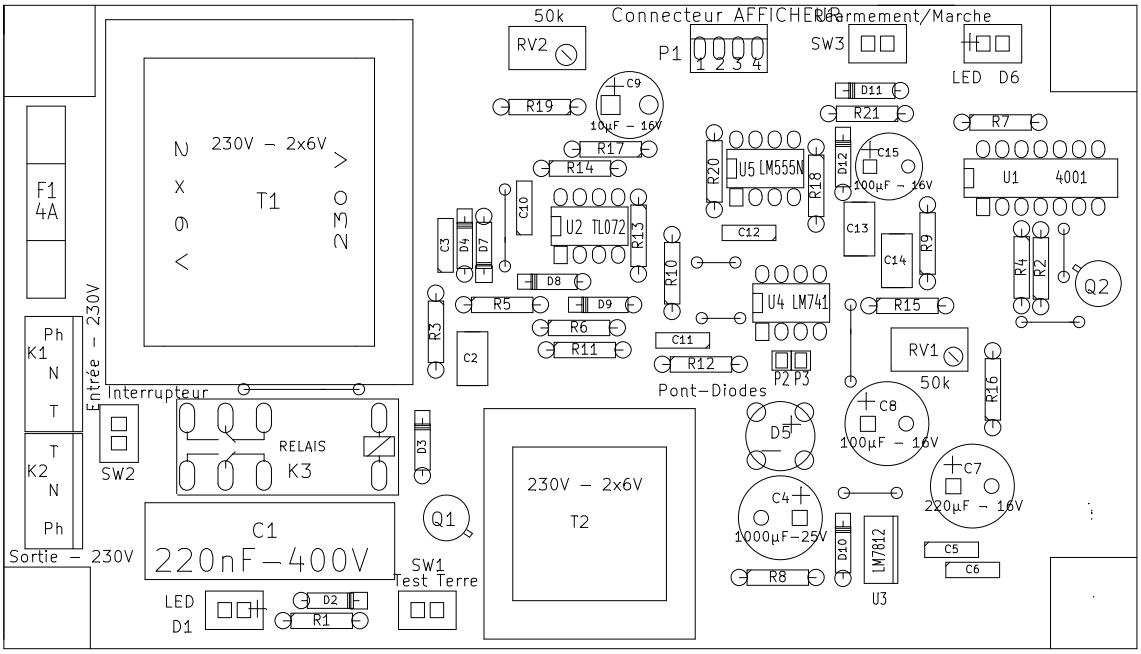
50k
RV2
Connecteur AFFICHEUR
P1
1 2 3 4
Armement/Marche
SW3
LED D6
C9
10µF - 16V
R19
R17
R14
230V - 2x6V
T1
F1
4A
Entrée - 230V
Ph
K1
N
T
T
K2
N
Ph
Sortie - 230V
Interrupteur
SW2
RELAIS
K3
C1
220nF-400V
LED
D1
D2
R1
SW1
Test Terre
Q1
D3
230V - 2x6V
T2
C10
U2 TL072
R13
C3
D4
D7
D8
R5
D9
R6
R11
R3
C2
R10
C11
R12
U5 LM555N
R20
R18
D12
D11
R21
C12
U4 LM741
P2 P3
Pont-Diodes
D5
C4
1000µF-25V
R8
D10
LM7812
U3
C15
100µF - 16V
C13
C14
R9
R15
RV1
50k
C8
100µF - 16V
C7
220µF - 16V
C5
C6
R7
U1 4001
R4
R2
Q2
R16