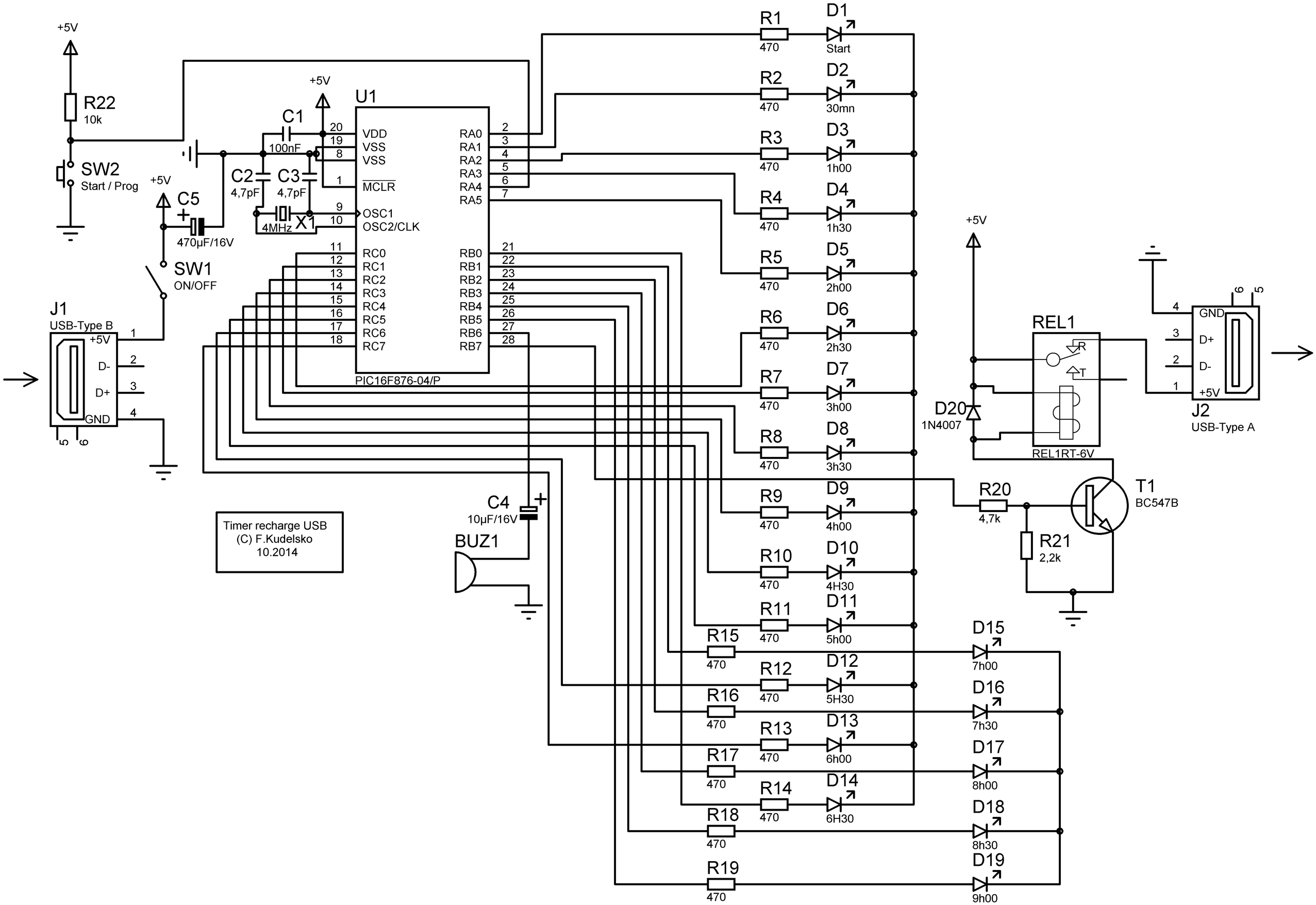
+5V
R22
10k
SW2
Start / Prog
C5
470µF/16V
SW1
ON/OFF
J1
USB-Type B
+5V
D-
D+
GND
C1
100nF
C2
4,7pF
C3
4,7pF
4MHz
X1
U1
VDD
VSS
VSS
MCLR
OSC1
OSC2/CLK
RC0
RC1
RC2
RC3
RC4
RC5
RC6
RC7
RA0
RA1
RA2
RA3
RA4
RA5
RB0
RB1
RB2
RB3
RB4
RB5
RB6
RB7
PIC16F876-04/P
C4
10µF/16V
BUZ1
Timer recharge USB
(C) F.Kudelsko
10.2014
R1 470 D1 Start
R2 470 D2 30mn
R3 470 D3 1h00
R4 470 D4 1h30
R5 470 D5 2h00
R6 470 D6 2h30
R7 470 D7 3h00
R8 470 D8 3h30
R9 470 D9 4h00
R10 470 D10 4H30
R11 470 D11 5h00
R12 470 D12 5H30
R13 470 D13 6h00
R14 470 D14 6H30
R15 470 D15 7h00
R16 470 D16 7h30
R17 470 D17 8h00
R18 470 D18 8h30
R19 470 D19 9h00
D20
1N4007
REL1
REL1RT-6V
R20
4,7k
R21
2,2k
T1
BC547B
J2
USB-Type A
GND
D+
D-
+5V